CAMĒMAT

Moulures et ornements décoratifs
Decorative mouldings and ornaments

Rêver • Concevoir • Construire
Dream • Design • Build

LINTEAUX OU SEUILS SUR MESURE EN PVC / CUSTOM SIZE PVC CROSSHEADS OR SILLS

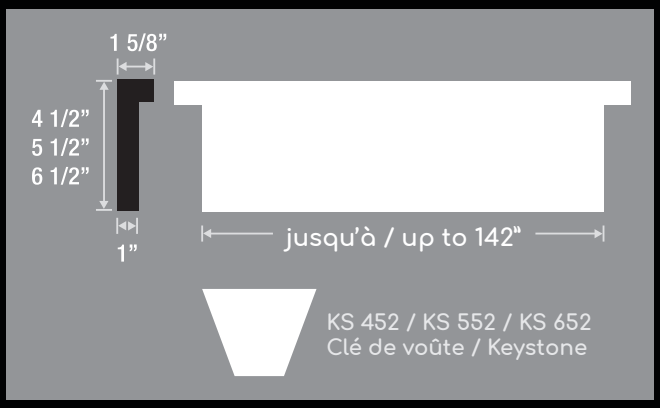

LPT 4 1/2"	LPT 5 1/2"	LPT 6 1/2"
LPT 451-36 (00" à/to 36")	LPT 551-36 (00" à/to 36")	LPT 651-36 (00" à/to 36")
LPT 451-48 (36 1/8" à/to 48")	LPT 551-48 (36 1/8" à/to 48")	LPT 651-48 (36 1/8" à/to 48")
LPT 451-60 (48 1/8" à/to 60")	LPT 551-60 (48 1/8" à/to 60")	LPT 651-60 (48 1/8" à/to 60")
LPT 451-72 (60 1/8" à/to 72")	LPT 551-72 (60 1/8" à/to 72")	LPT 651-72 (60 1/8" à/to 72")
LPT 451-84 (72 1/8" à/to 84")	LPT 551-84 (72 1/8" à/to 84")	LPT 651-84 (72 1/8" à/to 84")
LPT 451-96 (84 1/8" à/to 96")	LPT 551-96 (84 1/8" à/to 96")	LPT 651-96 (84 1/8" à/to 96")
LPT 451-108 (96 1/8" à/to 108")	LPT 551-108 (96 1/8" à/to 108")	LPT 651-108 (96 1/8" à/to 108")
LPT 451-120 (108 1/8" à/to 120")	LPT 551-120 (108 1/8" à/to 120")	LPT 651-120 (108 1/8" à/to 120")
LPT 451-132 (120 1/8" à/to 132")	LPT 551-132 (120 1/8" à/to 132")	LPT 651-132 (120 1/8" à/to 132")
LPT 451-144 (132 1/8" à/to 142")	LPT 551-144 (132 1/8" à/to 142")	LPT 651-144 (132 1/8" à/to 142")

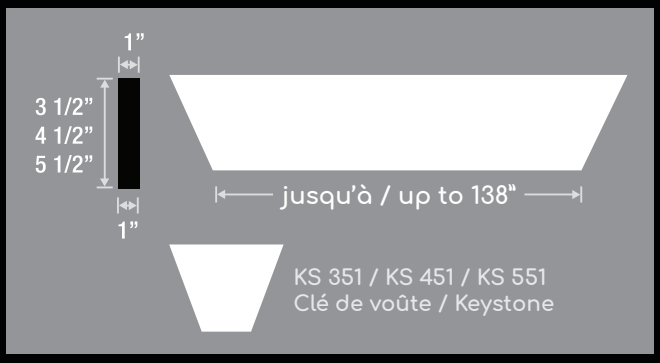

MP 3 1/2"	MP 4 1/2"	MP 5 1/2"
MP 451-36 (00" à/to 36")	MP 551-36 (00" à/to 36")	MP 651-36 (00" à/to 36")
MP 451-48 (36 1/8" à/to 48")	MP 551-48 (36 1/8" à/to 48")	MP 651-48 (36 1/8" à/to 48")
MP 451-60 (48 1/8" à/to 60")	MP 551-60 (48 1/8" à/to 60")	MP 651-60 (48 1/8" à/to 60")
MP 451-72 (60 1/8" à/to 72")	MP 551-72 (60 1/8" à/to 72")	MP 651-72 (60 1/8" à/to 72")
MP 451-84 (72 1/8" à/to 84")	MP 551-84 (72 1/8" à/to 84")	MP 651-84 (72 1/8" à/to 84")
MP 451-96 (84 1/8" à/to 96")	MP 551-96 (84 1/8" à/to 96")	MP 651-96 (84 1/8" à/to 96")
MP 451-108 (96 1/8" à/to 108")	MP 551-108 (96 1/8" à/to 108")	MP 651-108 (96 1/8" à/to 108")
MP 451-120 (108 1/8" à/to 120")	MP 551-120 (108 1/8" à/to 120")	MP 651-120 (108 1/8" à/to 120")
MP 451-132 (120 1/8" à/to 132")	MP 551-132 (120 1/8" à/to 132")	MP 651-132 (120 1/8" à/to 132")
MP 451-144 (132 1/8" à/to 138")	MP 551-144 (132 1/8" à/to 138")	MP 651-144 (132 1/8" à/to 138")

Utiliser suffisament d’adhésif à construction sur toutes les surfaces. / Use plently of constrction adhesive on all contact surfaces.

LINTEAUX SUR MESURE EN POLYURÉTHANE / CUSTOM SIZE POLYURETHANE CROSSHEADS

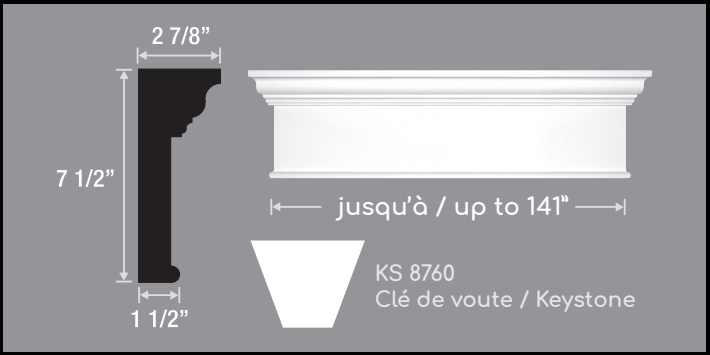

M 8760	
M 8760-36 (00" à/to 36")	M 8760-96 (84 1/8" à/to 96")
M 8760-48 (36 1/8" à/to 48")	M 8760-108 (96 1/8" à/to 108")
M 8760-60 (48 1/8" à/to 60")	M 8760-120 (108 1/8" à/to 120")
M 8760-72 (60 1/8" à/to 72")	M 8760-132 (120 1/8" à/to 132")
M 8760-84 (72 1/8" à/to 84")	M 8760-144 (132 1/8" à/to 141")

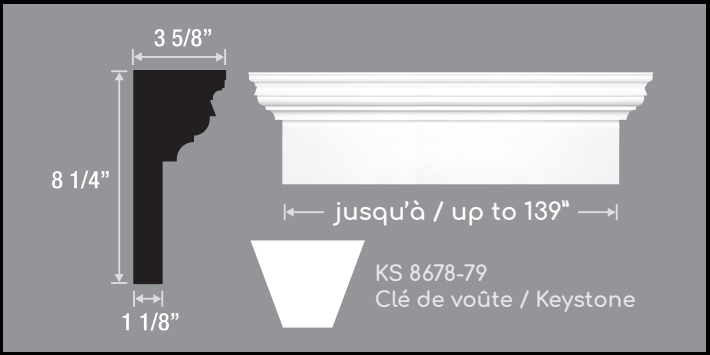

M 8679	
M 8679-36 (00" à/to 36")	M 8679-36 (84 1/8" à/to 96")
M 8679-48 (36 1/8" à/to 48")	M 8679-48 (96 1/8" à/to 108")
M 8679-60 (48 1/8" à/to 60")	M 8679-60 (108 1/8" à/to 120")
M 8679-72 (60 1/8" à/to 72")	M 8679-72 (120 1/8" à/to 132")
M 8679-84 (72 1/8" à/to 84")	M 8679-84 (132 1/8" à/to 139")

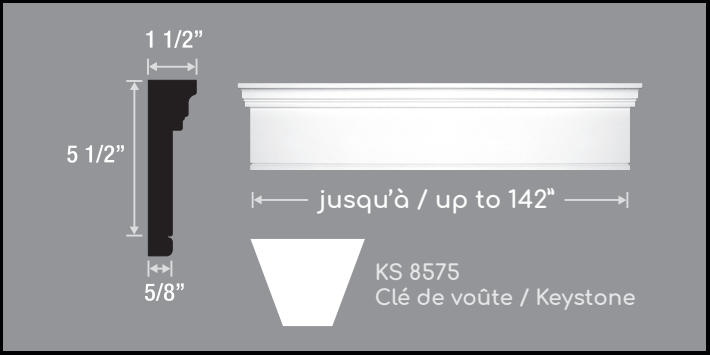

M 8575	
M 8575-36 (00" à/to 36")	M 8575-96 (84 1/8" à/to 96")
M 8575-48 (36 1/8" à/to 48")	M 8575-108 (96 1/8" à/to 108")
M 8575-60 (48 1/8" à/to 60")	M 8575-120 (108 1/8" à/to 120")
M 8575-72 (60 1/8" à/to 72")	M 8575-132 (120 1/8" à/to 132")
M 8575-84 (72 1/8" à/to 84")	M 8575-144 (132 1/8" à/to 142")

Utiliser suffisament d’adhésif à construction sur toutes les surfaces. / Use plently of constrction adhesive on all contact surfaces.

LINTEAUX SUR MESURE EN POLYURÉTHANE / CUSTOM SIZE POLYURETHANE CROSSHEADS

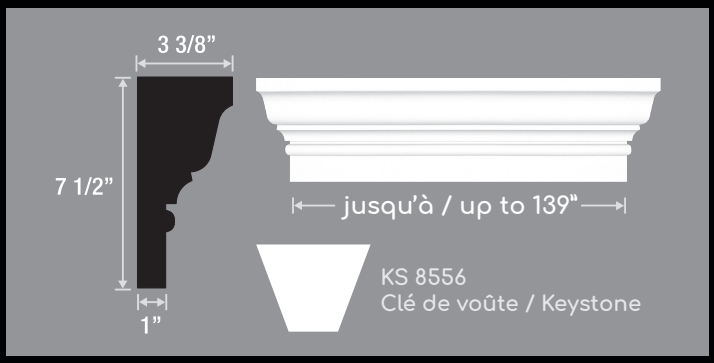

M 8556	
M 8556-36 (00" à/to 36")	M 8556-96 (84 1/8" à/to 96")
M 8556-48 (36 1/8" à/to 48")	M 8556-108 (96 1/8" à/to 108")
M 8556-60 (48 1/8" à/to 60")	M 8556-120 (108 1/8" à/to 120")
M 8556-72 (60 1/8" à/to 72")	M 8556-132 (120 1/8" à/to 132")
M 8556-84 (72 1/8" à/to 84")	M 8556-144 (132 1/8" à/to 139")

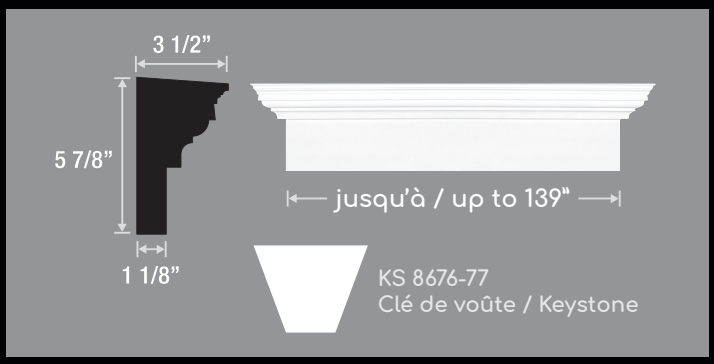

M 8677	
M 8677-36 (00" à/to 36")	M 8677-96 (84 1/8" à/to 96")
M 8677-48 (36 1/8" à/to 48")	M 8677-108 (96 1/8" à/to 108")
M 8677-60 (48 1/8" à/to 60")	M 8677-120 (108 1/8" à/to 120")
M 8677-72 (60 1/8" à/to 72")	M 8677-132 (120 1/8" à/to 132")
M 8677-84 (72 1/8" à/to 84")	M 8677-144 (132 1/8" à/to 139")

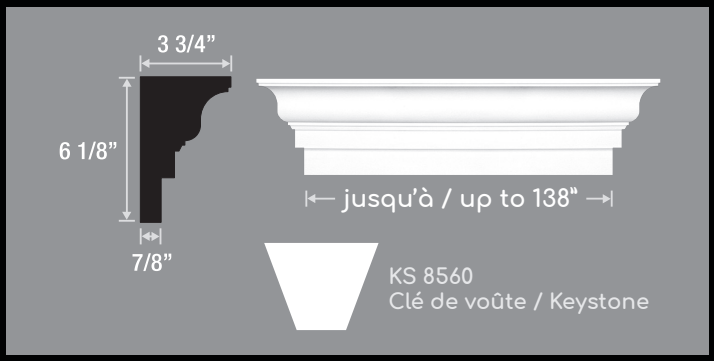

M 8560	
M 8560-36 (00" à/to 36")	M 8560-96 (84 1/8" à/to 96")
M 8560-48 (36 1/8" à/to 48")	M 8560-108 (96 1/8" à/to 108")
M 8560-60 (48 1/8" à/to 60")	M 8560-120 (108 1/8" à/to 120")
M 8560-72 (60 1/8" à/to 72")	M 8560-132 (120 1/8" à/to 132")
M 8560-84 (72 1/8" à/to 84")	M 8560-144 (132 1/8" à/to 138")

M 8556

M 8677

M 8560

Utiliser suffisament d’adhésif à construction sur toutes les surfaces. / Use plently of constrction adhesive on all contact surfaces.

LINTEAUX SUR MESURE EN POLYURÉTHANE / CUSTOM SIZE POLYURETHANE CROSSHEADS

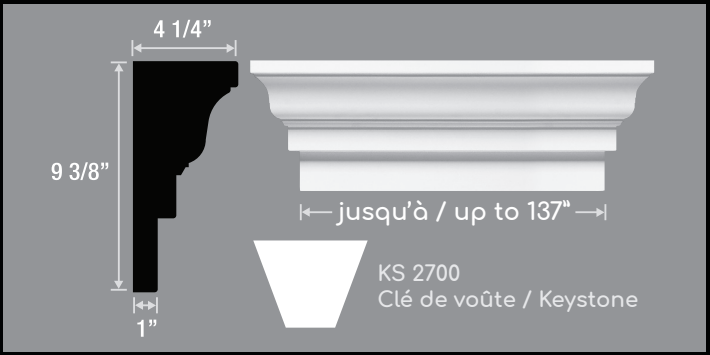

M 1015	
M 1015-36 (00" à/to 36")	M 1015-96 (84 1/8" à/to 96")
M 1015-48 (36 1/8" à/to 48")	M 1015-108 (96 1/8" à/to 108")
M 1015-60 (48 1/8" à/to 60")	M 1015-120 (108 1/8" à/to 120")
M 1015-72 (60 1/8" à/to 72")	M 1015-132 (120 1/8" à/to 132")
M 1015-84 (72 1/8" à/to 84")	M 1015-144 (132 1/8" à/to 137")

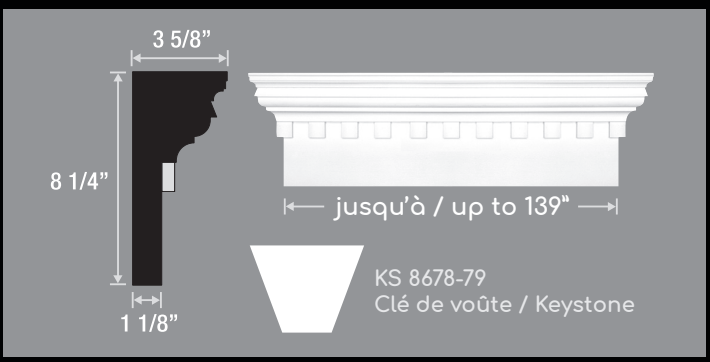

M 8678	
M 8678-36 (00" à/to 36")	M 8678-96 (84 1/8" à/to 96")
M 8678-48 (36 1/8" à/to 48")	M 8678-108 (96 1/8" à/to 108")
M 8678-60 (48 1/8" à/to 60")	M 8678-120 (108 1/8" à/to 120")
M 8678-72 (60 1/8" à/to 72")	M 8678-132 (120 1/8" à/to 132")
M 8678-84 (72 1/8" à/to 84")	M 8678-144 (132 1/8" à/to 139")

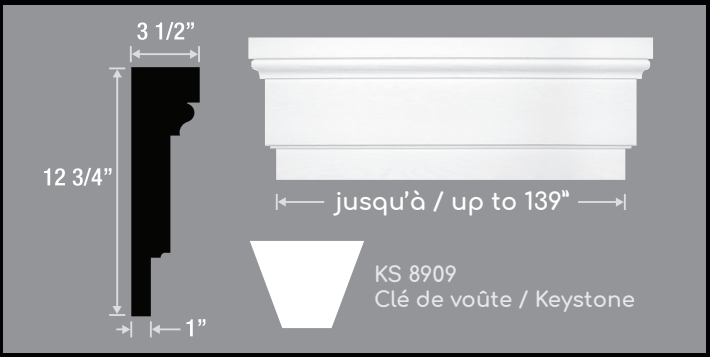

M 8909	
M 8909-36 (00" à/to 36")	M 8909-96 (84 1/8" à/to 96")
M 8909-48 (36 1/8" à/to 48")	M 8909-108 (96 1/8" à/to 108")
M 8909-60 (48 1/8" à/to 60")	M 8909-120 (108 1/8" à/to 120")
M 8909-72 (60 1/8" à/to 72")	M 8909-132 (120 1/8" à/to 132")
M 8909-84 (72 1/8" à/to 84")	M 8909-144 (132 1/8" à/to 139")

Utiliser suffisament d’adhésif à construction sur toutes les surfaces. / Use plently of constrction adhesive on all contact surfaces.

LINTEAUX SUR MESURE EN POLYURÉTHANE / CUSTOM SIZE POLYURETHANE CROSSHEADS

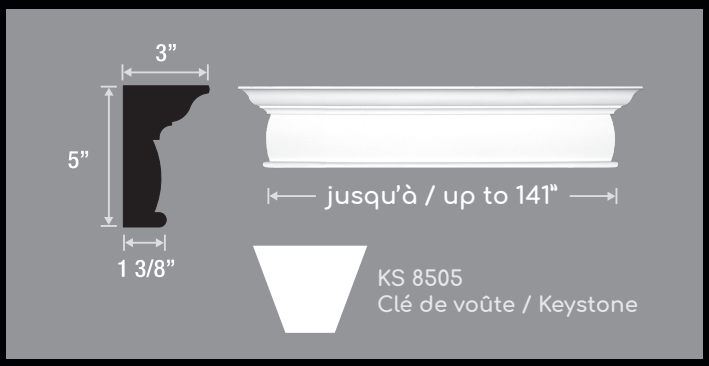

M 8505	
M 8505-36 (00" à/to 36")	M 8505-96 (84 1/8" à/to 96")
M 8505-48 (36 1/8" à/to 48")	M 8505-108 (96 1/8" à/to 108")
M 8505-60 (48 1/8" à/to 60")	M 8505-120 (108 1/8" à/to 120")
M 8505-72 (60 1/8" à/to 72")	M 8505-132 (120 1/8" à/to 132")
M 8505-84 (72 1/8" à/to 84")	M 8505-144 (132 1/8" à/to 141")

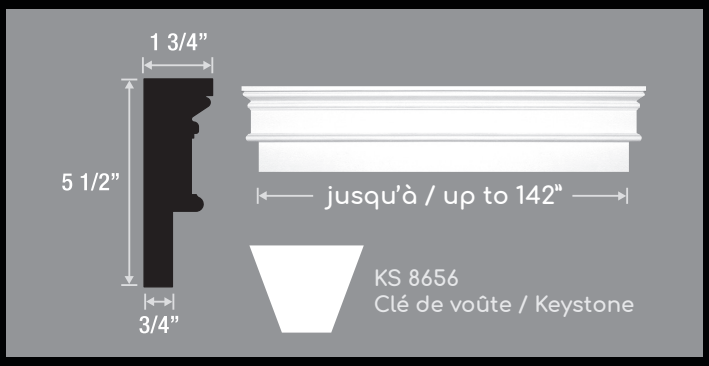

M 8656	
M 8656-36 (00" à/to 36")	M 8656-96 (84 1/8" à/to 96")
M 8656-48 (36 1/8" à/to 48")	M 8656-108 (96 1/8" à/to 108")
M 8656-60 (48 1/8" à/to 60")	M 8656-120 (108 1/8" à/to 120")
M 8656-72 (60 1/8" à/to 72")	M 8656-132 (120 1/8" à/to 132")
M 8656-84 (72 1/8" à/to 84")	M 8656-144 (132 1/8" à/to 142")

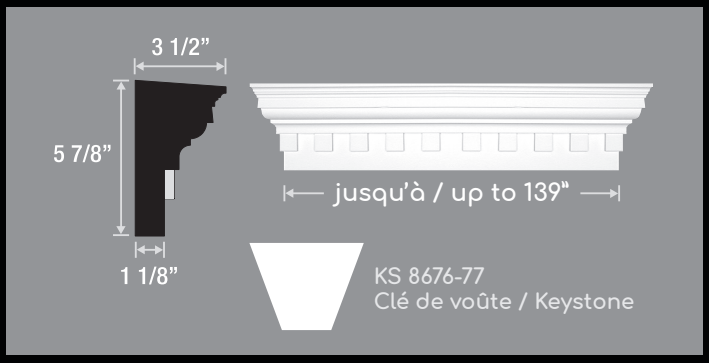

M 8676	
M 8676-36 (00" à/to 36")	M 8676-96 (84 1/8" à/to 96")
M 8676-48 (36 1/8" à/to 48")	M 8676-108 (96 1/8" à/to 108")
M 8676-60 (48 1/8" à/to 60")	M 8676-120 (108 1/8" à/to 120")
M 8676-72 (60 1/8" à/to 72")	M 8676-132 (120 1/8" à/to 132")
M 8676-84 (72 1/8" à/to 84")	M 8676-144 (132 1/8" à/to 139")

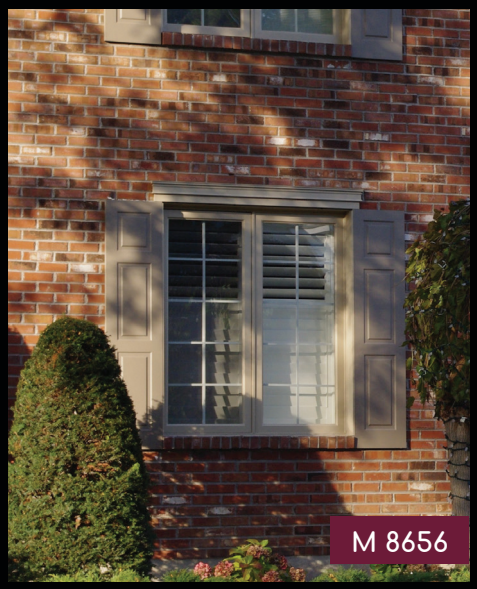

Utiliser suffisament d’adhésif à construction sur toutes les surfaces. / Use plently of constrction adhesive on all contact surfaces.

SEUILS SUR MESURE EN POLYURÉTHANE / CUSTOM SIZE POLYURETHANE SILLS

M 8781	
M 8781-36 (00" à/to 36")	M 8781-96 (84 1/8" à/to 96")
M 8781-48 (36 1/8" à/to 48")	M 8781-108 (96 1/8" à/to 108")
M 8781-60 (48 1/8" à/to 60")	M 8781-120 (108 1/8" à/to 120")
M 8781-72 (60 1/8" à/to 72")	M 8781-132 (120 1/8" à/to 132")
M 8781-84 (72 1/8" à/to 84")	M 8781-144 (132 1/8" à/to 141")

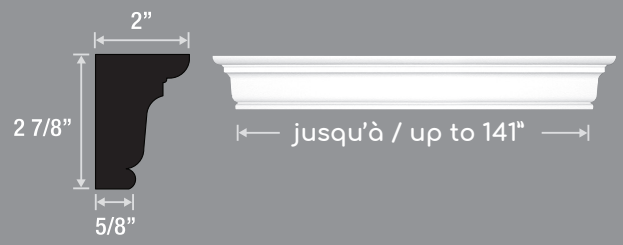

M 8729	
M 8729-36 (00" à/to 36")	M 8729-96 (84 1/8" à/to 96")
M 8729-48 (36 1/8" à/to 48")	M 8729-108 (96 1/8" à/to 108")
M 8729-60 (48 1/8" à/to 60")	M 8729-120 (108 1/8" à/to 120")
M 8729-72 (60 1/8" à/to 72")	M 8729-132 (120 1/8" à/to 132")
M 8729-84 (72 1/8" à/to 84")	M 8729-144 (132 1/8" à/to 141")

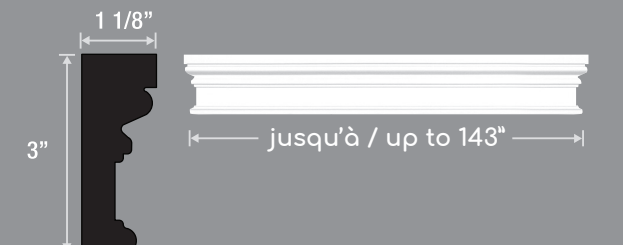

M 8543	
M 8543-36 (00" à/to 36")	M 8543-96 (84 1/8" à/to 96")
M 8543-48 (36 1/8" à/to 48")	M 8543-108 (96 1/8" à/to 108")
M 8543-60 (48 1/8" à/to 60")	M 8543-120 (108 1/8" à/to 120")
M 8543-72 (60 1/8" à/to 72")	M 8543-132 (120 1/8" à/to 132")
M 8543-84 (72 1/8" à/to 84")	M 8543-144 (132 1/8" à/to 143")

M 8723	
M 8723-36 (00" à/to 36")	M 8723-96 (84 1/8" à/to 96")
M 8723-48 (36 1/8" à/to 48")	M 8723-108 (96 1/8" à/to 108")
M 8723-60 (48 1/8" à/to 60")	M 8723-120 (108 1/8" à/to 120")
M 8723-72 (60 1/8" à/to 72")	M 8723-132 (120 1/8" à/to 132")
M 8723-84 (72 1/8" à/to 84")	M 8723-144 (132 1/8" à/to 142")

Utiliser suffisament d’adhésif à construction sur toutes les surfaces. / Use plently of constrction adhesive on all contact surfaces.

PILASTRES DE PORTES EN POLYURÉTHANE / POLYURETHANE DOOR PILASTERS

PIL 90-SLIM

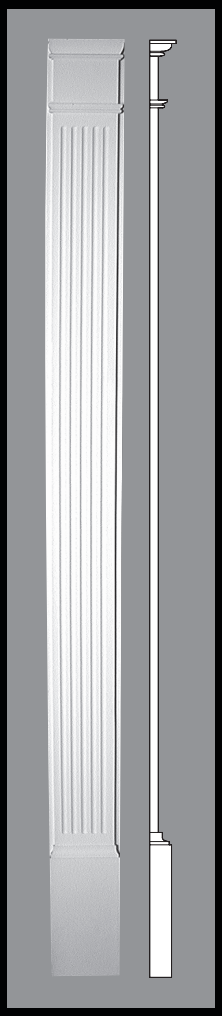

PIL 90

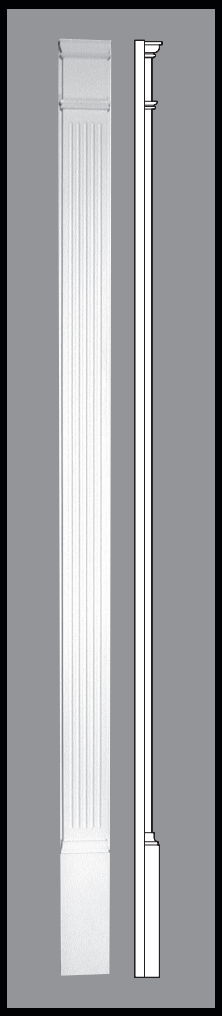

PIL 108-ADJ

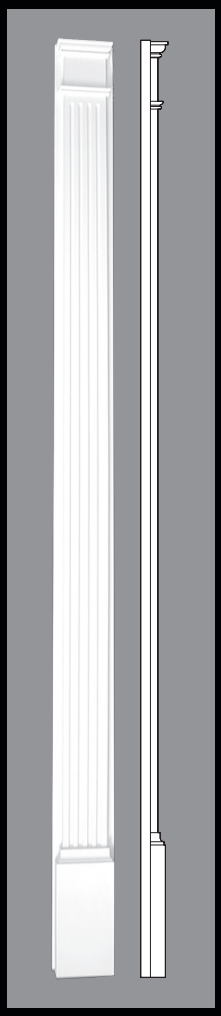

PIL 90-SM

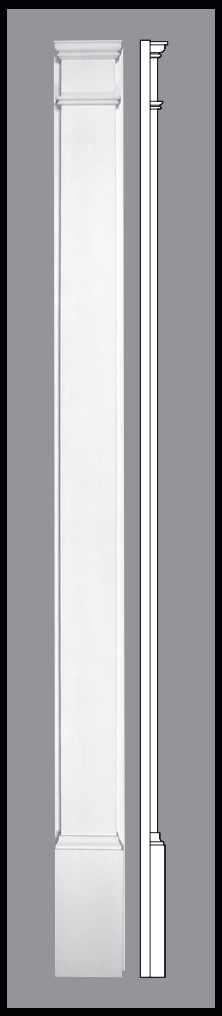

PIL 108-SM-ADJ

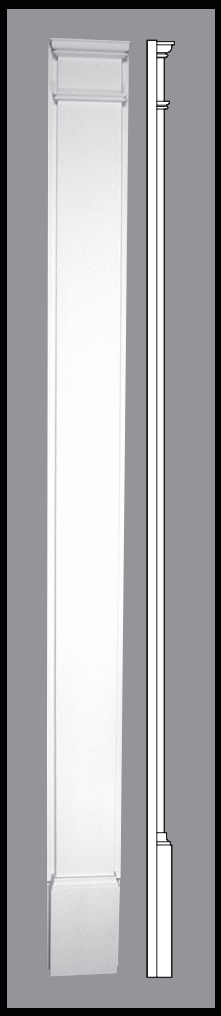

PIL 90-DP

PIL 90-SLIM	Largeur Width	Hauteur Height	Projection
PIL 582-SLIM	5"	82"	1 3/16"
PIL 590-SLIM	5"	90"	1 3/16
PIL 790-SLIM	7"	90"	1 1/4"

PIL 90	Largeur Width	Hauteur Height	Projection
PIL 590	5"	90 1/4"	2 5/8"
PIL 790	7"	90"	2 1/2"
PIL 890	8"	90 1/2"	2 7/8"
PIL 990	9"	90 1/2"	2 7/8"
PIL 1190	10 7/8"	90"	3 3/8"

PIL 108-ADJ	Largeur Width	Hauteur Height	Projection
PIL 5108-ADJ	5"	108 1/8"	2 11/16"
PIL 6108-ADJ	6"	108 1/8"	2 5/8"
PIL 7108-ADJ	7"	108 1/8"	2 7/16"
PIL 8108-ADJ	8"	108 1/8"	2 7/8"
PIL 9108-ADJ	9"	108 1/8"	2 7/8"
PIL 11108-ADJ	11"	108 1/8"	3 7/16"

PIL 90-SM	Largeur Width	Hauteur Height	Projection
PIL 590-SM	5"	90"	2 7/16"
PIL 790-SM	7"	90"	2 7/16"
PIL 890-SM	8"	90"	2 7/8"
PIL 990-SM	9"	90"	2 7/8"
PIL 1190-SM	10 7/8"	90"	3 5/8"

PIL 108-SM-ADJ	Largeur Width	Hauteur Height	Projection
PIL 5108SM-ADJ	5"	108"	2 5/8"
PIL 7108SM-ADJ	7"	108"	2 5/8"
PIL 9108SM-ADJ	9"	108 1/8"	2 7/8"

PIL 90-DP	Largeur Width	Hauteur Height	Projection
PIL 790-DP	7"	90 1/4"	2 3/8"
PIL 890-DP	8"	90 1/4"	2 3/8"
PIL 990-DP	9"	90 3/8"	2 3/8"
PIL 1190-DP	11"	90 1/4"	2 3/4"

Utiliser suffisament d'adhésif à construction sur toutes les surfaces.
Use plently of constrction adhesive on all contact surfaces.

PILASTRES DE FENÊTRES / WINDOW PILASTERS

Cadrages unis en PVC / PVC flat boards

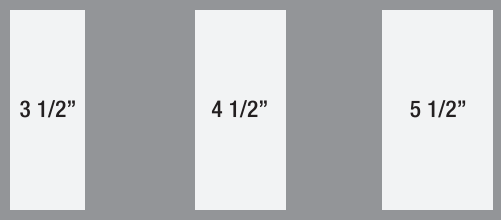

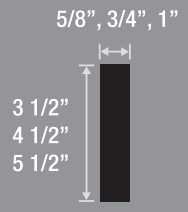

5/8” > S4S 7827 (10’)
3/4” > S4S 7834 (10’)
1” > S4S 7840 (10’-12’)

3/4” > S4S 7871 (10’)
1” > S4S 7875 (10’-12’)

5/8” > S4S 7828 (10’)
3/4” > S4S 7835 (10’)
1” > S4S 7841 (10’-12’)

WB 0412

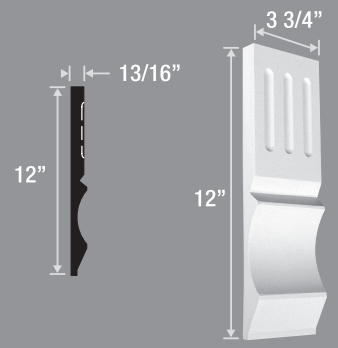

MD 1088

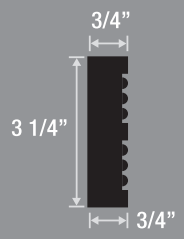

12’

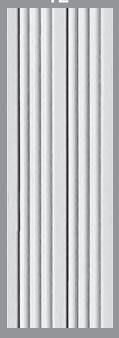

MD 1257

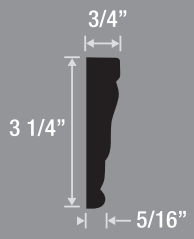

12’

M 8617

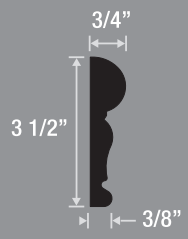

12’

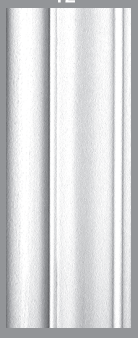

M 8595

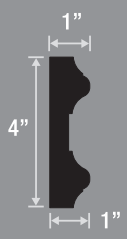

12’

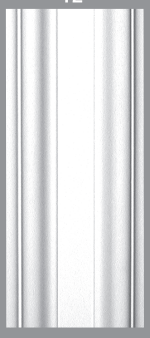

M 8673

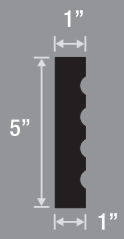

12’

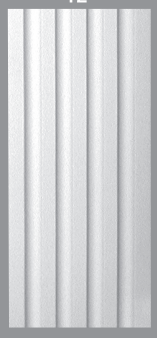

M 8668

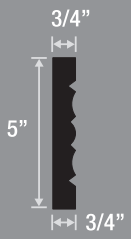

12’

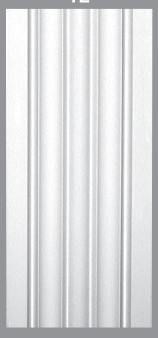

MD 1088

S4S 7834-10

M 8673

Utiliser suffisament d’adhésif à construction sur toutes les surfaces. / Use plently of constrction adhesive on all contact surfaces.

VOLETS / SHUTTERS

SHU 01	SHU 02	SHU 03	SHU 04	SHAK 01

- Sur mesure
- Prix au pied carré
- Prêt à être installer avec des clous, vis ou colle
- Peinture non requise / Peut être peint

- Custom made
- Priced per square foot
- Ready to install with nails, screws or exterior glue
- Does not require painting / Can be painted

SPÉCIALISTES DU SUR MESURE / CUSTOM SIZE SPECIALISTS

Linteau courbé de porte de garage
Curved crosshead for garage door

Réplique identique d'un contour de porte
Identical replica of a door surround

Fronton à quille
Acorn pediment

Chez Camémat, nous carburons aux défis !

Voici quelques exemples de ce que nos artistes ont su réaliser.

Nous attendons votre projet avec impatience !

At Camemat, we thrive on challenges!

Here are some examples of what our artists have been able to achieve.

We are looking forward to your project!

Réplique identique de pilastres anciens
Identical replica of vintage pilasters

Linteau de 20 pouces de hauteur
20-inch high door crosshead

Utiliser suffisament d'adhésif à construction sur toutes les surfaces. / Use plently of constrction adhesive on all contact surfaces.

POURQUOI CHOISIR LE POLYURÉTHANE / WHY CHOOSE POLYURETHANE

Une multitude d'avantages avec le polyuréthane

- Matière première totalement inerte qui résistera à l'usure du temps.
- Nombreux modèles qui répondront à tous les styles de maisons.
- Ajoute de la noblesse à tous les types de portes et fenêtres.
- Produits fabriqués sur mesure, installation rapide, facile et sans tracas.

Vous désirez vos produits d'une couleur spécifique ?

Le polyuréthane haute densité doit être peint afin que le produit garde sa durabilité.

Peu importe votre choix de couleur, il s'harmonisera parfaitement à votre extérieur.

Au besoin, nous offrons un service de peinture en usine.

Notre peinture industrielle de qualité supérieure est offerte avec une garantie de 25 ans.

A ton of advantages with polyurethane

- Completely inert raw material that will resist the wear and tear of time.
- Many models that will meet all styles of homes.
- Adds nobility to all types of doors and windows.
- Custom made products, quick, easy and hassle-free installation.

Would you like your products in a specific color?

High density polyurethane must be painted in order for the product to keep its durability.

Regardless of the color it can be made to harmonize with your exterior design.

If necessary, we can even offer you painting services at our factory.

Our superior-quality industrial paint comes with a 25-year warranty.

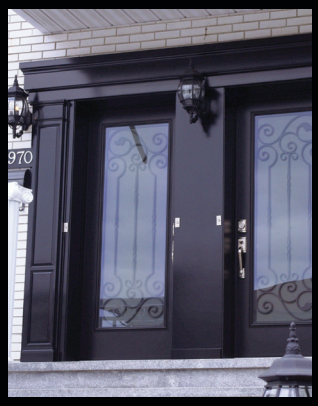

CAMĒMAT

6455, boul. Laurier Ouest, Saint-Hyacinthe, Québec J2S 9A5
450.261.8181 | 1.800.669.4943 | info@camemat.com
camemat.com